I

NOTE
Conservare le presenti istruzioni di montaggio insieme ai documenti del veicolo. Prendere nota dei seguenti punti:
*** Il carico max consentito è 75 kg (compreso il peso del portapacchi, 5 kg). Non superare il peso indicato. Controllare nel libretto istruzioni dell'automobile dove deve essere montato il portapacchi e il carico consentito sul tetto dell'automobile. (Controllare anche il carico consentito sul tetto indicato nell'eventuale foglio complementare).**

Ancorare il carico in modo che non possa staccarsi o provocare danni. Fissare il carico con cinghie in modo che non possa muoversi in alcuna direzione.
Ripartire equamente il carico sul portapacchi e tenere il baricentro il più basso possibile. Quando si trasportano carichi piccoli e molto pesanti, collocarli su un lato della guida e non al centro. Per motivi di sicurezza, il carico non deve sporgere dai lati dell'automobile.

Prima di partire, controllare che tutti i dispositivi di fissaggio siano fissati secondo le norme prescritte. Controllare anche che il carico sia fissato correttamente con cinghie. Dopo un breve tragitto, fermarsi e controllare che tutti i giunti a vite, soprattutto quelli dei piedini, siano serrati correttamente. Ripetere questo controllo prima di ogni viaggio.

Sussiste sempre il pericolo di danni alla vernice nel punto di appoggio dei piedini sul tetto. Per evitare questo inconveniente si consiglia di rimuovere sempre polvere e sporcizia dal tetto prima del montaggio e di rimuovere periodicamente il portapacchi per pulire il tetto.

Ricordare che l'utilizzo di un portapacchi (carico) comporta modifiche alle caratteristiche di guida dell'automobile (sensibilità al vento laterale, comportamento in curva e in sede di frenata). Per motivi di sicurezza e per ridurre la resistenza dell'aria, rimuovere il portapacchi quando non serve. La distanza tra le barre di carico anteriore e posteriore deve essere almeno 700 mm.

Consigli per la vostra sicurezza
IMPORTANTE - Questo portapacchi è progettato appositamente per la vostra automobile. Controllare quindi insieme al concessionario il tipo di portapacchi da montare nel caso si cambi automobile.
Rapporti di prova stilati da case automobilistiche e riviste specializzate mostrano che, quando si trasportano oggetti molto grandi (come tavole da surf, box portascì o box sul tetto), il tetto dell'automobile viene sottoposto a ulteriori sollecitazioni a causa dell'aumento della resistenza dell'aria. (Nel caso di trasporto di tavole da windsurf, la parte curva deve essere rivolta verso il basso e nel senso di marcia.) Inoltre cambiano le caratteristiche di guida, quindi si consiglia di moderare la velocità.
Non lavare l'automobile in un autolavaggio con il portapacchi montato.

Il produttore non si assume alcuna responsabilità per danni causati da portapacchi e accessori non montati correttamente.

Non è consentito apportare modifiche al prodotto. Il portapacchi deve essere sempre bloccato durante la marcia.

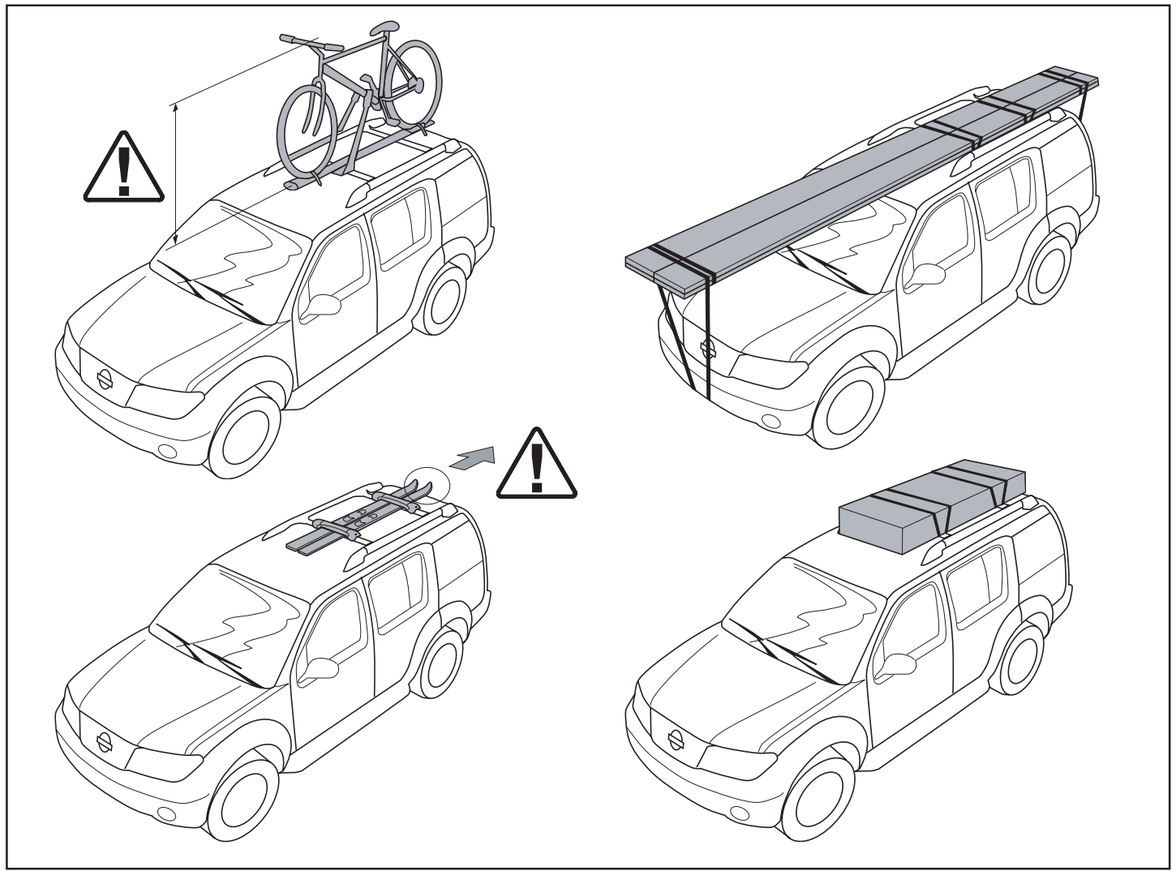

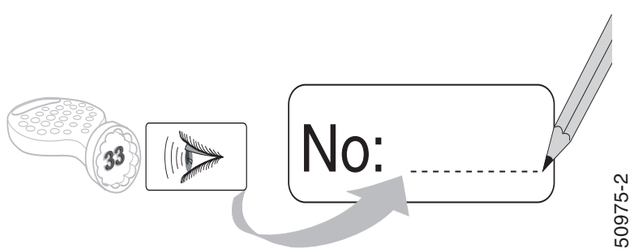

0607-150975-2

D *Montageanleitung für Lastenträger*

ZUERST LESEN - DANN SICHER MONTIEREN
Damit Sie schnell erkennen können, was Sie, Ihre Mitfahrer und Mitmenschen schütz und wie Sie Schäden an Ihrem Fahrzeug verhindern können, haben wir solche Hinweise in dieser Montageanleitung durch ein Symbol ⚠ herausgestellt und markiert.
-Sämtliche in dieser Montageanleitung enthaltenen Informationen, technische Daten und Abbildungen basieren auf den zum Zeitpunkt der Drucklegung verfügbaren neuesten Daten.
-NISSAN behält sich das Recht vor, technische Daten oder Konstruktionen jederzeit und ohne vorherige Ankündigung zu ändern

Nov. 2006

GB *Fitting instructions for Loadcarrier*

PLEASE READ THIS BEFORE STARTING THE WORK OF ASSEMBLY
To help you identify the passages in these instructions that are designed to ensure the safety of yourself, your fellow passengers and other road users, and to ensure that you do not damage your vehicle, they are preceded by the symbol ⚠ .
-All information, technical data and drawings contained in these instructions are based on the latest information available at the time of printing.
-NISSAN reserves the right to make changes to technical data or design at any time without prior notice being given.

Nov. 2006

F *Instructions de montage pour les barres de toit*

VEUILLEZ LIRE LES INFORMATIONS SUIVANTES AVANT DE COMMENCER L'ASSEMBLAGE
Dans les présentes instructions, les textes relatifs à votre propre sécurité, à celle de vos passagers et autres usagers, ainsi qu'à la sécurité de votre véhicule, sont précédés du symbole ⚠ .
- Les informations, les caractéristiques et les schémas contenus dans ces instructions sont basés sur les données les plus récentes disponibles au moment de l'impression.
- NISSAN se réserve le droit de modifier à tout moment et sans préavis les caractéristiques techniques et la configuration de ses matériels.

Nov. 2006

NL *Montage-aanwijzingen voor de allesdrager*

NEEM EERST HET VOLGENDE DOOR VOOR U BEGINT TE MONTEREN
Opdat u snel zou kunnen zien welke passages van de instructies bedoeld zijn om uw veiligheid, die van uw passagiers an die van de andere weggebruikers te verzekeren, en om te voorkomen dat u uw voertuig beschadigt, worden deze passages voorafgegaan door het volgende symbool ⚠ .
- Alle informatie, technische gegevens en afbeeldingen zijn gebaseerd op de allerlaatste informatie waarover we beschikten bij het ter perse gaan van deze gebruiksaanwijzing.
- NISSAN behoudt zich het recht voor om zonder enige voorafgaande waarschuwing wijzigingen aan te brengen in het design of de technische gegevens.

Nov. 2006

S *Monteringsanvisning för Lasthållare*

LÄS IGENOM FÖLJANDE INNAN NI PÅBÖRJAR MONTERINGEN
Som en hjälp att identifiera sådana delar av dessa anvisningar, som berör säkerheten för er själv, era med-passagerare och andra trafikanter, och som hjälp att undvika skador på er bil, markeras de med symbolen ⚠ .
- Alla informationer, tekniska data och ritningar som ingår i dessa anvisningar baserar sig på de vid tryckningen tillgängliga senaste fakta.
- NISSAN förbehåller sig rätten att när som helst ändra tekniska data eller specifikationer utan föregående meddelande.

Nov. 2006

E *Instrucciones de montaje del porta-esquís*

LEA LAS INSTRUCCIONES QUE SIGUEN ANTES DE EMPEZAR EL MONTAJE
Para facilitar la identificatión de las piezas citadas en estas instrucciones que afectan a la seguridad de Ud. y a la de los demás ocupantes del automóvil, dichas piezas se marcan con el simbolo ⚠ .
- Toda la información, caracteristicas técnicas y planos que forman parte de estas instrucciones se basan en los últimos datos disponibles al imprimirse.
- NISSAN se reserva, en cualquier momento y sin previo aviso, el derecho de introducir cambios en las caracteristicas técnicas o especificationes.

Nov. 2006

I *Instruzioni di montaggio del Portabagagli*

SI PREGA DI LEGGERE QUANTO SEGUA PRIMA DI PROCEDERE AL MONTAGGIO
I punti nelle presenti istruzioni progettati per garantire la vostra sicurezza , quella dei passeggeri e degli altri utenti della strada, e per prevenire eventuali danni al veicolo, sono preceduti dal simbolo ⚠ .
Tutte le informazioni, i dati tecnici ed i disegni contenuti nelle presenti istruzioni si basano sulle ultime informazioni disponibili al momento della stampa.
La NISSAN si riserva il diritto di apportare qualsiasi modifica ai dati tecnici o di progetto in qualunque momento e senza preavviso.

Nov. 2006

NISSAN

Part no. KE730-JD010

Nissan Qashqai (J10): 12/06->

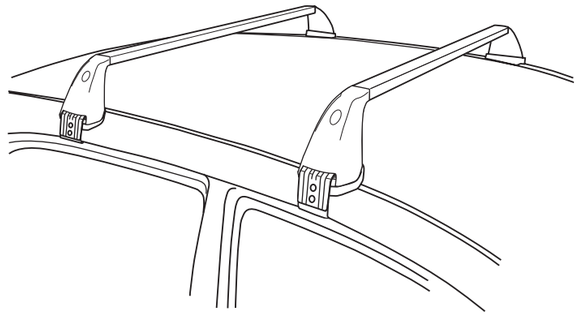

NISSAN EUROPE Made in Sweden

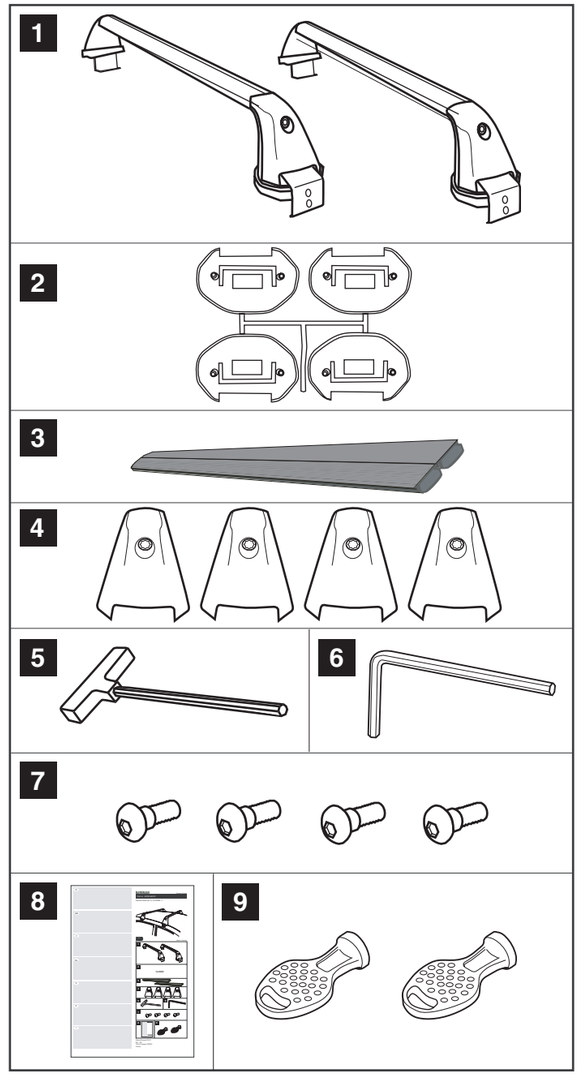

Nissan Europe S.A.S.
B.P. 123
78194 Trappes CEDEX
France

D

WICHTIG:
-Vor Erstgebrauch lesen
-Montage nur nach dieser Vorlage durchführen
-Vorlage im Fahrzeug mitführen
-Wir empfehlen nicht schneller als richtgewindigkeit 130 km/h mit Last zu fahren.
-Bei eventuellen Unklarheiten bitten wir Sie, sich mit Ihrem Händler, für weitere Informationen, in Verbindung zu setzen.

GB

WARNING !
-Read these instructions carefully before using the product for the first time
-Fit the load carrier using these instructions only
-Keep instructions in car
-We recommend not to drive faster than 130 km/h with load
-If you have any questions, please contact your local dealer for further information.

F

IMPORTANT:
-A lire soigneusement avant la première utilisation
-Pour le montage, se conformer strictement aux présentes instructions
-Les instructions doivent nécessairement se trouver dans le véhicule
-Ne pas dépasser 130 km/h avec charge sur le toit
-Prendre contact avec le fournisseur lors de problèmes éventuels.

NL

BELANGRIJK:
-Voor gebruik goed doorlezen
-Montage alleen volgens dit voorbeeld uitvoeren
-Montagevoorschrift in de auto bewaren
-Niet harder dan 130 km/h rijden met lasten
-Wend U met eventuele vragen tot de plaatselijke dealer.

S

VARNING !
-Läs igenom anvisningen noggrant innan produkten tas i bruk
-Montera endast enligt denna beskrivning
-Monteringsanvisningen skall medföras i bilen
-Vi rekommenderar att inte överskrida 130 km/h med last
-Vid eventuella oklarheter, kontakta återförsäljaren.

E

IMPORTANTE:
-Leer antes del primer uso
-Realizar el montaje unicamente conforme a estas instrucciones
-Llevar las instrucciones en el vehículo
-No conducir a más de 130 km/h con carga
-Si tiene alguna pregunta, por favor pongase en contacto con su distribuidor para más información.

I

AVVERTENZE:
-Leggere attentamente le instruzioni prima di utilizzare il prodotto.
-Montare il prodotto esclusivamente come indicato nelle presenti istruzioni.
-Conservare le istruzioni di montaggio nell automobile.
-Si raccomanda di non superare 130 Km/h con il carico.
-In caso di dubbi rivolgersi al rivenditore.

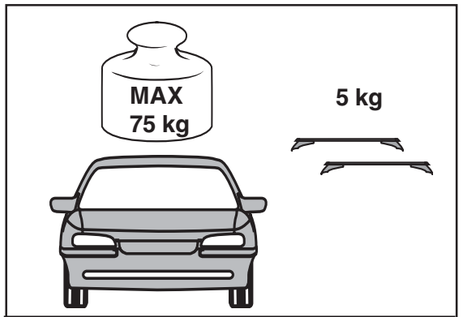

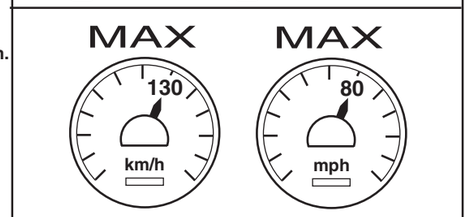

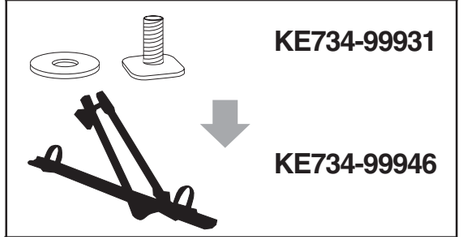

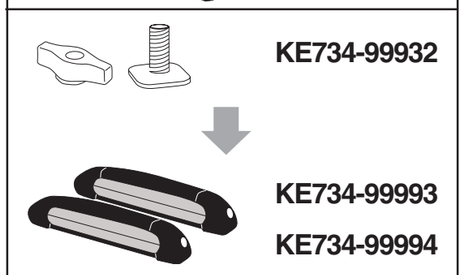

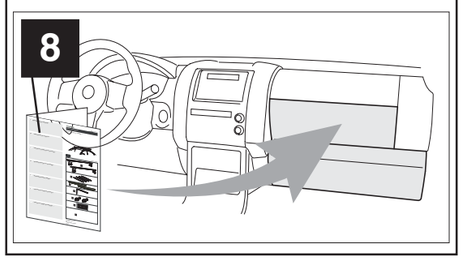

(S) Gällande nationella lagkrav och föreskrifter skall följas vad avser användningssätt för lasthållare och tillbehör.

(GB) Be sure to follow the national rules and legislations in force regarding method of application of load carriers and accessories.

(D) Geltende Rechte und Vorschriften müssen verfolgt werden bezüglich Verwendungsweise für Lastenträger und Zubehöre.

(F) Les arrêtés et lois nationaux en vigueur doivent être suivis lors de l'emploi du porte-bagages et des ses accessoires.

(NL) Wettelijke regels en voorschriften ten aanzien van gebruik van allesdragers en accessoires moeten in acht worden genomen.

(FIN) Taakkatelineiden ja niiden lisätarvikkeiden käyttöä koskevia kansallisia lakeja ja muita säännöksiä on aina noudatettava.

(E) Reglas nacionales exigidas e instrucciones vigentes tienen que ser cumplidas al respecto del modo de uso de carga equipajes y accesorios.

(I) Per le modalitá di utilizzo del portapacchi e degli accesori, attenersi alle legi e alle norme nazionali vigenti.

S

ANMÄRKNINGAR
Förvara denna monteringsanvisning tillsammans med fordonshandlingarna.
Notera följande punkter:
*** Högsta tillåtna last är 75 kg (inkl lasthållarens vikt, 5 kg). Överskrid inte denna vikt. Kontrollera i bilens instruktionsbok var lasthållaren skall monteras samt bilens tillåtna taklast. (Kontrollera också eventuellt bifogat extrablad för tillåten taklast).**

Förankra lasten så att den inte kan lossna eller orsaka skada. Var noga med att surra lasten så att den inte kan röra sig i någon riktning.
Var noga med att lastens vikt blir jämnt fördelad på lasthållaren och att tyngdpunkten blir så låg som möjligt. Vid transport av små, mycket tunga laster skall dessa placeras på lastskenans ena sida och inte på dess mitt.
Av trafiksäkerhetsskäl får lasten inte skjuta ut utanför bilens utsidor.

Kontrollera före färd att alla fästanordningar är fixerade enligt föreskrift. Kontrollera också att lasten är surrad ordentligt. Stanna efter en kort körsträcka och kontrollera att alla skruvförband, och då speciellt fotstöden, sitter fast. Kontrollera därefter före varje färd.

Viss risk föreligger att avmattning i lacken kan uppstå där fotplattorna vilar mot taket. För att undvika detta rekommenderar vi att taket görs helt rent från damm och smuts före montering samt att lasthållaren tas av med jämna intervaller för rengöring av taket.

Observera bilens förändrade köregenskaper (sidvindskänslighet, vid kurvor och inbromsningar) vid färd med monterad (lastad) lasthållare.
Av trafiksäkerhetsskäl och för att minska luftmotståndet, bör lasthållaren monteras av när den inte används.

Råd för Er egen säkerhet
VIKTIGT: Denna lasthållare är anpassad för Din bilmodell. Kontrollera därför med återförsäljaren vilken typ av lasthållare som erfordras vid byte av bilmodell.
Testrapporter från bilindustrin och fackbladskrifter visar att när omfångsrika föremål transporteras (t ex surfbrädor, skid-/transportboxar) utsätts biltaket för ytterligare belastning p g a det starkt ökade luftmotståndet.
(Vid transport av vindsurfbräda skall den böjda änden peka neråt i körriktningen.)
Bilens köregenskaper förändras också - därför rekommenderar vi att anpassa hastigheten.
Låt inte bilen genomgå automattvätt när lasthållaren är påmonterad.

Tillverkaren reserverar sig mot skador orsakade av felaktigt monterad lasthållare och tillbehör.

Modifieringar av produkten är inte tillåtna.
Lasthållaren måste alltid vara låst under färd.

F

REMARQUES
Veuillez garder les instructions de montage toujours avec vos documents de bord.
Veuillez considérer les points suivants:
***La charge admissible est de 75 kg (le poids du barres de toit de 5 kg inclus). Ne surchargez jamais. Contrôler dans le manuel l'endroit où le barres de toit doit être monté ainsi que le poids maxi de charge utile permise**. (Contrôler aussi dans l'annexe eventuelle de ces instructions de montage le poids maxi de charge utile permise.)
Assurez-vous que la charge ne peut pas se dégager ou causer des dégâts. La charge ne peut se déplacer dans la direction du trajet ou latéralement.
Lors du chargement du barres de toit, veillez à ce que la charge soit distribuée uniformément. Le centre de gravité de la charge doit se trouver le plus bas possible.
En cas de petites charges très lourdes, il est conseillé de les mettre d'un côté de la barre au lieu de les mettre au milieu de la barre.
En aucun cas la charge ne peut dépasser le contour de la voiture afin de ne pas entraver la circulation.
Veuillez contrôler tous points de fixation avant chaque trajet. Veillez également à la bonne fixation de la charge.
Contrôlez la fixation des écrous et des attaches du barres de toit après un court trajet d'essai. Exécutez ce contrôle avant chaque départ.

Tenez compte de la tenue de route de la voiture qui change (sous l'influence de la sensibilité au vent latéral, la prise de virages et en frainant) lorsque vous conduisez une voiture à barres de toit monté (chargé).
Afin d'assurer la sécurité des autres usagers de la route et d'économiser du carburant, il est conseillé de démonter les barres de toit du moment où il n'est plus utilisé.

Avis de securité
IMPORTANT: Ce barres de toit est spécialement adapté pour votre voiture. En cas de changement du modèle de voiture, il faut contrôler chez le vendeur quel barres de toit a employer.
Il résulte de rapports d'essai de l'industrie automobile et des revues professionnelles que, lorsque le barres de toit est utilisé pour le transport d'objets à grande surface (par exemple planche à voile, skibox), les forces sur le toit de la voiture augmentent à cause de l'augmentation de la résistance d'air. (Si vous transportez une planche à voile, le nez de la planche doit être dirigé vers le bas dans la direction de conduite.)
Ne conduisez pas la voiture dans une station de lavage quand le barres de toit est installé.

Le constructeur se décharge de toute responsabilité en cas de dommages causés par un support de charge et accessoires monté de façon non conforme aux instructions de montage.

Aucune modification du produit n'est permise.
Les barres de toit doivent toujours être verrouillées durant le transport.

NL

OPMERKING

Gelieve deze handleiding steeds bij Uw instructieboekje te bewaren
*** De maximaal toelaatbare belasting bedraagt 75 kg (inclusief het gewicht van de bagagedrager: 5 kg). Raadpleeg Uw instructieboekje voor de maximale dakbelasting van Uw auto. Overschrijd deze limiet niet.**

Maak de lading stevig vast, zodat deze niet los kan raken en schade kan veroorzaken. Zorg ervoor dat de lading niet zijdelings of in de rijrichting kan verschuiven.
Wanneer de bagagedrager beladen wordt, zorgt u er dan voor dat het gewicht van de last gelijkmatig verdeeld is. Hou het zwaartepunt van de last zo laag mogelijk.
Wanneer kleine, zware lasten vervoerd moeten worden, raden wij u aan deze aan 1 zijde van de draagstang te plaatsen, en niet in het midden.
De bagage mag niet over de wagenomtrek reiken, dit om het verkeer niet te hinderen.

Gelieve voor iedere rit alle bevestigingspunten te controleren. Controleer ook of te lading goed werd vastgemaakt.
Stop even na een korte rit om moer- en vooral voetbevestigingen van de bagagedrager te controleren. Doe dit steeds vooraleer te rijden met een gemonteerde bagagedrager.

Het is mogelijk dat de lak onder de dakplaten na verloop van tijd iets matter wordt. Om dit te voorkomen dient zowel dak als drager vrij te zijn van stof en vuil, voordat er geplaatst wordt. Bij langduring gebruik is het aan te bevelen op de bevestigingsplaatsen dak en drager regelmatig goed schoon te maken.

Gelieve rekening te houden met het veranderde rijgedrag van de wagen (door zijwindgevoeligheid, bij bochten en remmen) wanneer u een wagen met gemonteerde (beladen) bagagedrager bestuurt.
Voor de veiligheid van andere weggebruikers en om de luchtweerstand te verminderen wordt de bagagedrager best gedemonteerd wanneer hij niet gebruikt wordt.

Veiligheidstip
Dit model dakdrager is speciaal voor Uw auto ontwikkeld, bij inruil dient meestal een andere drager toegepast te worden. Raadpleeg hierover Uw leverancier.
Testrapporten uit de autoindustrie en vakbladen tonen aan dat wanneer voorwerpen met een groot oppervlak worden vervoerd (bv. surfplank, ski-/transportbox) het dak van de wagen extra belast wordt wegens een sterk verhoogde luchtweerstand.Wanneer u een windsurfplank vervoert, moet de punt van de boeg naar beneden wijzen.

Het rijgedrag van de wagen verandert eveneens; daarom is het raadzaam uw snelheid aan te passen.
Haal de wagen niet door een carwash wanneer de allesdrager geïnstalleerd is.

De fabrikant is niet aansprakelijk voor schade onststaan door een niet juist gemonteerde drager en accessoires.

Het is niet toegstaan veranderingen aan het product aan te brengen.
Sluit de dakdrager altijd af tijdens het transport.

E

AVISO:
Guarde estas instrucciones de montaje junto con los documentos del automóvil. Tenga en cuenta los siguientes puntos:
*** La carga máxima permitida es de 75 kg (peso del portaequipajes incluido, 5 kg). No sobrepase el peso indicado. Asegúrese consultando el libro de instrucciones del sitio adecuado para montar el portaequipajes y de la carga admitida.**

Amarre bien la carga para remidiar que se afloje y cause daños. Tenga cuidado que no se desvie hacia los lados.
Considere que la carga debe estar repartida proporcionalmente encima del techo y que el punto de gravedad sea lo más bajo posible.
No situe nunca pegueñas ó demasiado pesadas cargas en el centro del portaequipajes sino en una parte del mismo. Está prohibido que los bultos sobresalgan del contorno del vehículo, de manera que puedan perjudicar el tráfico.

Antes de emprender el viaje, asegúrese de la correcta fijación de los bultos según las instrucciones.
Controle después de un corto recorrido el acoplamiento de los tornillos y sobre todo de los soportes. Este control se debe hacer antes de cualquier viaje.

Existe la posibilidad que la pintura debajo de los soportes se corroa. Para evitarlo, le recomendamos que limpie el techo de polvo y suciedad antes de colocar las barras, así como quitarlas cada cierto tiempo para limpiar las áreas donde los pies estan situados.

Observe que la conducción no será la misma cuando conduzca con barras de carga y sobre todo con carga sobre estas (la resistencia del aire en las partes laterales al tomar las curvas, la distancia de frenado, etc. será diferente a lo normal). Por motivos de seguridad ante los demás usuarios y para reducir la resistencia del aire deberá desmontar las barras del techo si no van a ser utilizadas.

Consejo para su seguridad
IMPORTANTE: Este portaequipajes está especialmente diseñado para su vehículo. Por favor, controle qué barras necesita si cambia de coche.
Según informes de la industria automovilística y de revistas técnicas la capacidad de carga del techo del automóvil transportando por ejemplo tablas de navegación, cajas de transporte, etc. es más baja debido a la fuerte resistencia del aire. (En el transporte de una tabla de navegación se debe poner la parte doblada hacia abajo.)
Es recomendable adaptar la velocidad a estas circunstancias.
El coche no debe pasar por el tren de lavado con el portaequipajes montado.
El fabricante no se responsabiliza de los daños causados por un montaje incorrecto del portaequipajes y demás accesorios.

No realizar modificaciones en el producto.
El portaequipajes deberá estar siempre cerrado con llave durante el viaje.

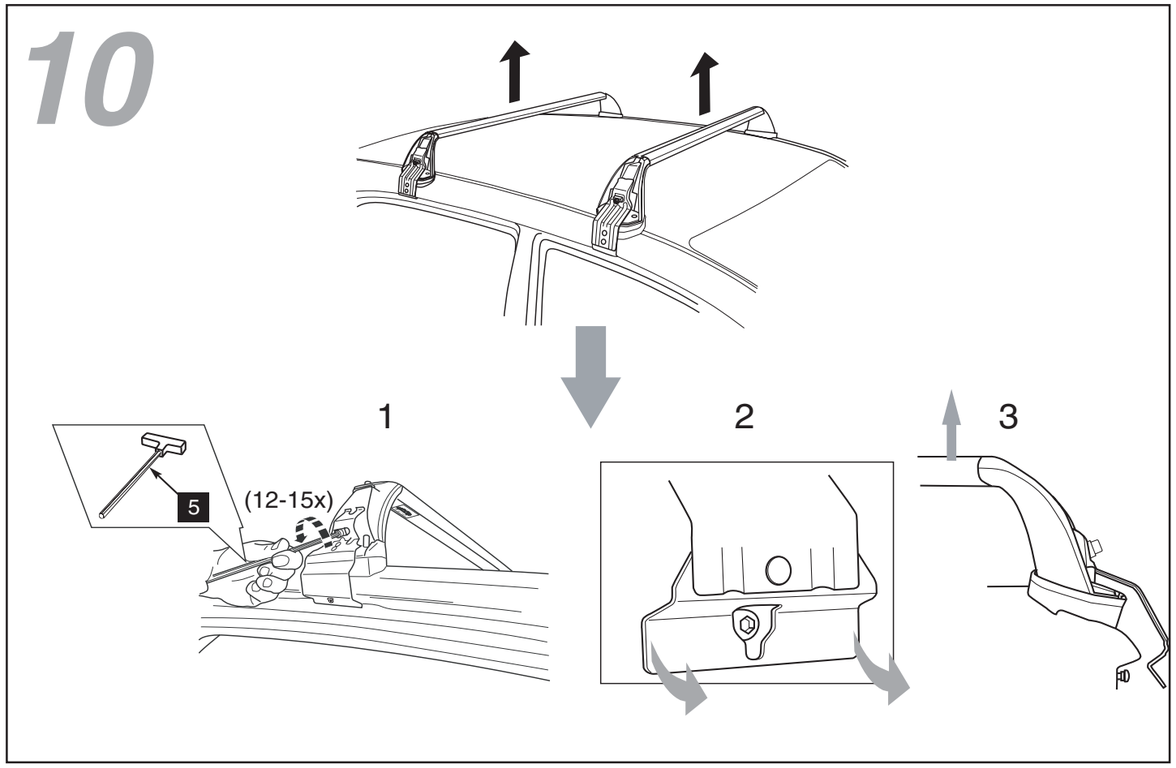

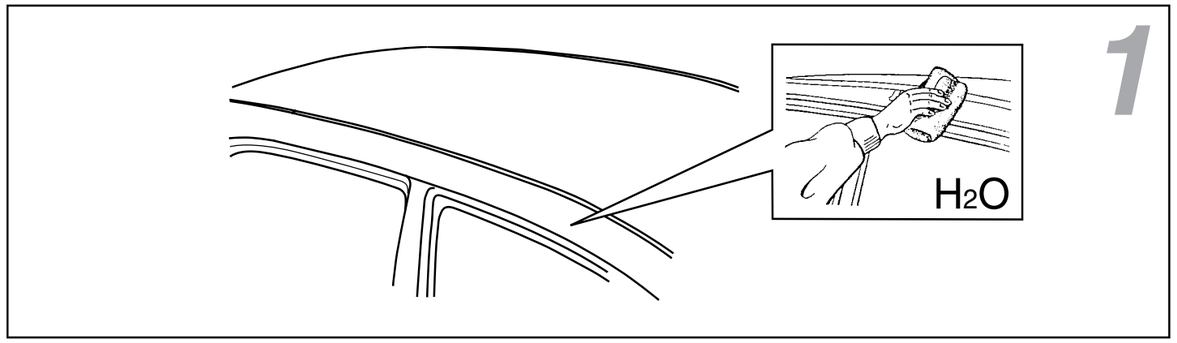

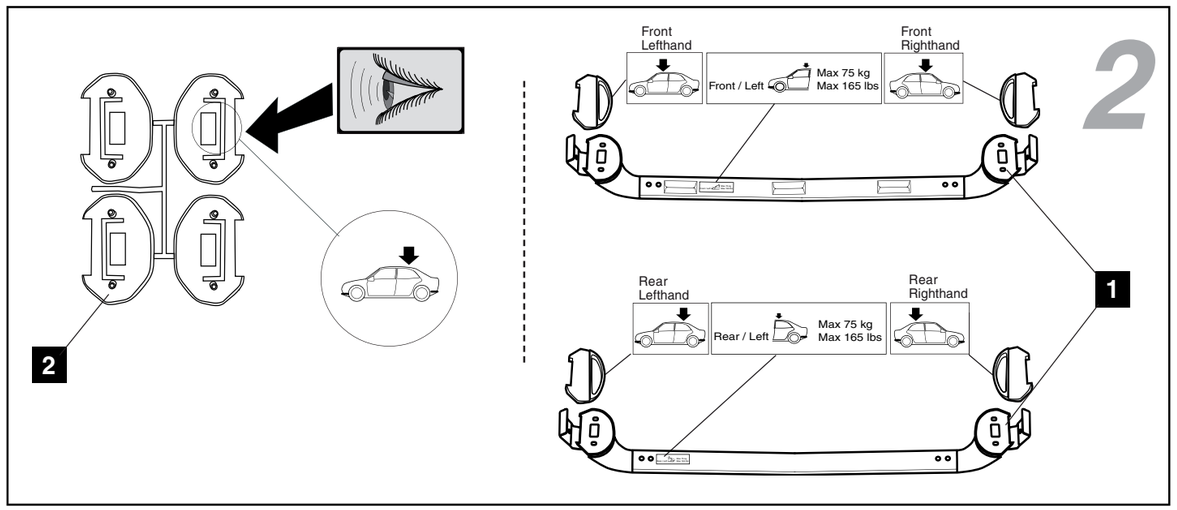

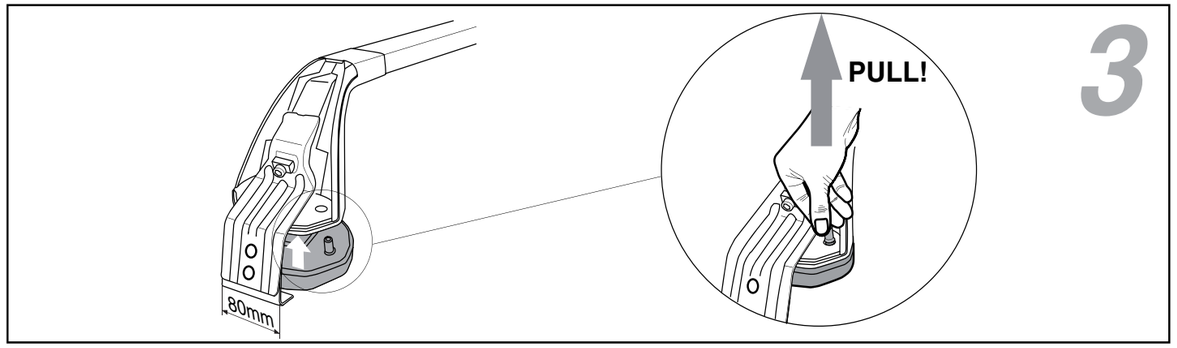

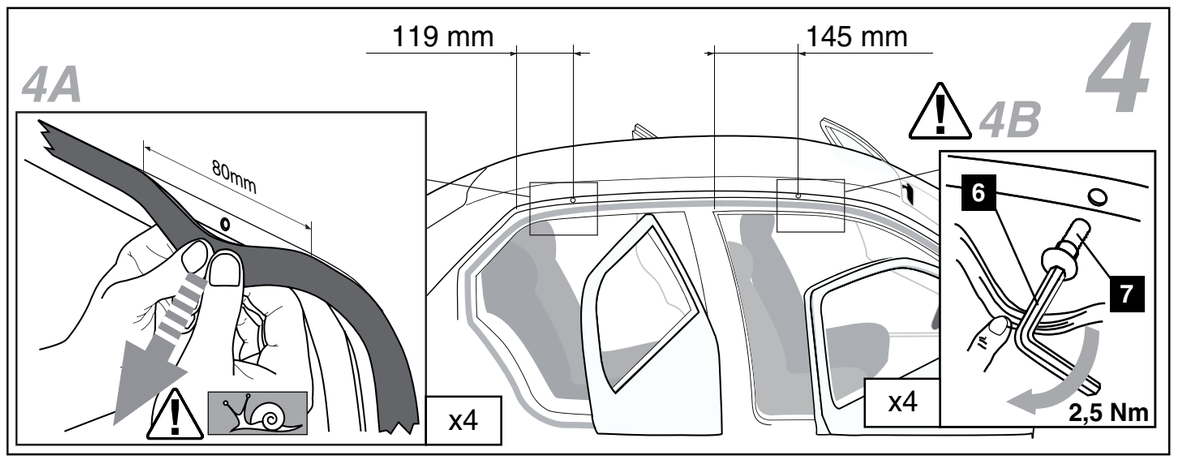

D

ANMERKUNGEN

Diese Montageanleitung zusammen mit den Fahrzeugpapieren aufbewahren.
Folgende Punkte beachten:
***Die höchste Belastung ist 75 kg (einschl. Gewicht des Lastenträgers, 5 kg). Dieses Gewicht darf nicht überschritten werden. Im Instruktionsbuch den Montageplatz des Lastenträgers und die höchste zugelassene Dachlast des Autos kontrollieren. (Eventuell das beigefügte Extrablatt für zugelassene Dachlast kontrollieren.)**

Die Last ordentlich verankern, damit diese sich nicht lockern und eventuelle Schäden verursachen kann. Aufpassen, daß sich die Last in Fahrtrichtung und seitlich nicht verschieben kann.
Die Last gleichmäßig auf dem Lastenträger verteilen und der Schwerpunkt soll so niedrig wie möglich sein. Kleine und sehr schwere Lasten nie in der Mitte des Lastenträgers anbringen, sondern nur auf die eine Seite des Trägers.
Auf Grund der Verkehrssicherheitsvorschriften darf die Last nicht über die Außenseiten des Autos hervorragen.

Vor der Fahrt, alle Befestigungsanordnungen genau kontrollieren, ob diese gemäß den Vorschriften fixiert sind. Kontrolliere ebenfalls die Verankerung der Last, diese muß ordentlich ausgeführt sein. Nach einer kurzen Fahrstrecke die Fahrt unterbrechen und dann alle Schraubverbindungen und besonders die Befestigung der Fußstütze kontrollieren. Diese Kontrolle soll vor jeder Fahrt durchgeführt werden.

Abmattungen der Lackoberfläche können in dem Bereich der Fußplattenauflagen auftreten. Um dieses zu vermeiden, empfehlen wir vor jeder Montage des Lastenträgers zu kontrollieren, daß die Lastenträgerbefestigungspunkte frei von Staub und Schmutz sind. Bei längerer Anwendung ist es ratsam den Lastenträger in regelmässigen Zeitabständen zu demontieren und reinigen.

Das veränderte Fahrverhalten mit montiertem Lastenträger beachten (Seitenwindempfindlichkeit, Fahren in den Kurven und beim Einbremsen).
Mit Hinsicht auf die Verkehrssicherheitsvorschriften und Reduzierung des Luftwiderstandes, sollte der Lastenträger nach Gebrauch demontiert werden.

Ratschläge für Ihre eigene Sicherheit
WICHTIG: Dieser Lastenträger ist speziell für Ihr Auto angepaßt. Bitte mit Ihrem Lieferanten kontrollieren welches Modell benötigt wird wenn Sie Ihren Wagen tauschen.
Aus Testberichten von der Autoindustrie und Fachzeitschriften geht hervor, daß beim Transport von verschiedenen Gegenständen (z.B. Surfingbrettern, Transport-/Skiboxen) das Autodach noch mehr, durch den stark auftretenden Luftwiderstand, belastet wird. (Beim Transport vom Surfingbrett, soll das gebogene Ende in Fahrtrichtung, nach unten gerichtet sein.)
Auch das Fahrverhalten des Autos wird beeinträchtigt - deshalb empfehlen wir, die Geschwindigkeit den entsprechenden Verhältnissen anzupassen.
Das Auto nicht durch eine automatische Waschanlage mit montiertem Lastenträger fahren.

Der Hersteller reserviert sich gegen Schäden, verursacht durch falsche Montage des Lastenträgers und den Zubehörteilen.

Modifizierungen sind nicht erlaubt.
Während der Fahrt muss der Lastenträger unbedingt abgeschlossen sein.

GB

CAUTION NOTES

Please keep this installation manual always with your car papers.
Please take the following points into account:
***Maximum permissible load is 75 kg (incl the weight of the load carrier, 5 kg). Do not exceed this weight. Check in the appendix to these instructions and in the car instruction manual to see where the load carrier should be fitted and to ascertain the maximum permissible load.**

Always fasten the load so that it cannot become loose or cause damage. Be careful to secure the load against movement in all directions.
When loading the load carrier, please make sure that the weight is evenly distributed and that the centre of gravity of the load is kept as low as possible. If small, very heavy loads have to be carried, please put them on one side of the bar and not in the middle. The load must not protrude from the vehicle outline, in order not to endanger other traffic.

Before driving, make sure that all fastening parts are fixed according to regulations. Please check also that the load is fastened properly. Stop after a short drive to check all screw connections, and especially the foot attachments, then check every time before driving.

There is some risk that the paint under the foot plates may fade. To avoid this, we recommend to clean the roof from dust or dirt before attaching the load carrier and to remove the load carrier at suitable intervals to clean the areas where the foot plates rest on the roof.
Please pay attention to the altered behaviour of the vehicle (due to sidewind sensitivity, when driving in bends and when braking) when you drive a mounted (charged) load carrier. To safeguard other road users, and in order to reduce air resistance, the load carrier should be dismounted if it is not used.

Advice for your own security
IMPORTANT: This load carrier is especially designed for your car model. Please therefore check with your retailer which type of load carrier is needed when changing your car.
Test reports from the automotive industry and trade journals prove that when objects with large surfaces are transported, (eg. surfboards, ski/transport boxes) the roof of the vehicle will be additionally strained due to the strongly increased air resistance. (When transporting a windsurfboard, the bow should point downwards in the driving direction.)
The driving characteristics change as well; therefore we recommend you to adjust your speed accordingly.
Do not put the car through an automatic car wash when the load carrier is mounted.
The manufacturer takes no responsibility for damage caused by an incorrectly fitted load carrier.

Modifications to the product are not allowed.
The loadcarrier should always be locked during transport.

5

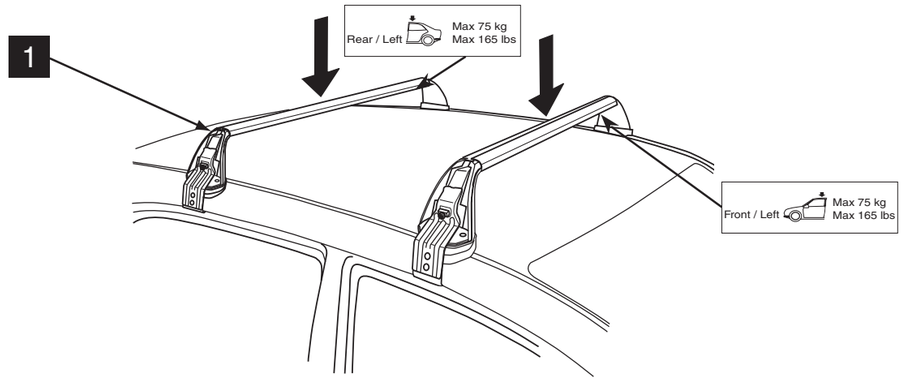

5A

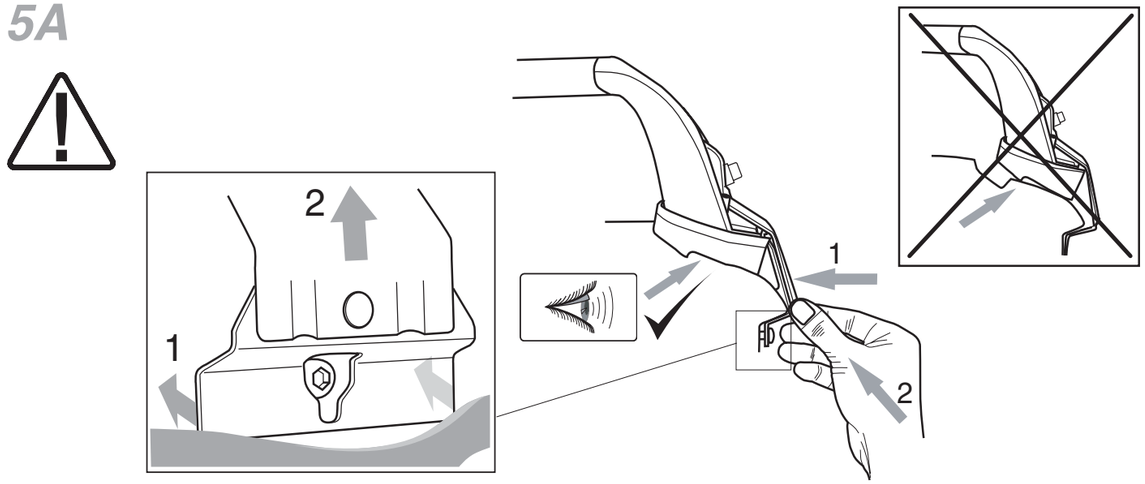

5B

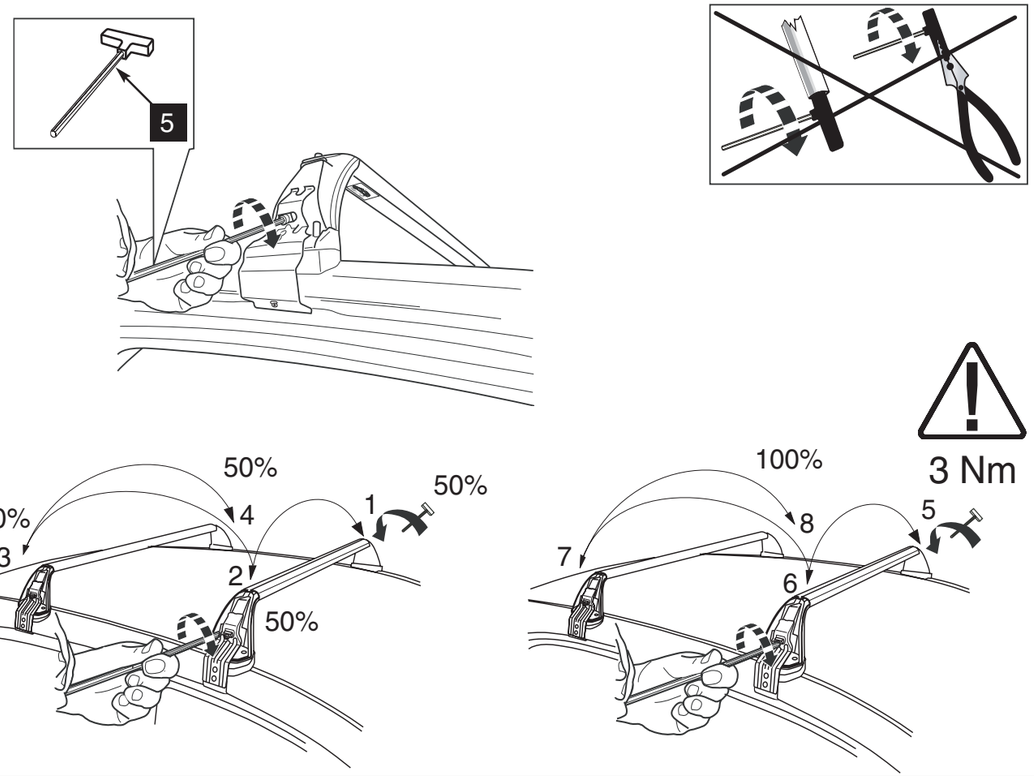

6A

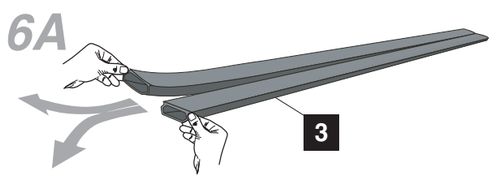

6B

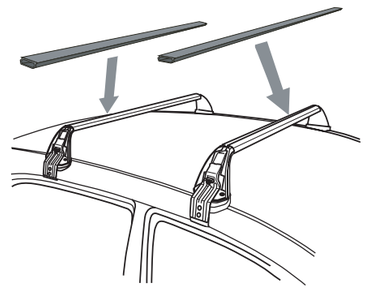

6

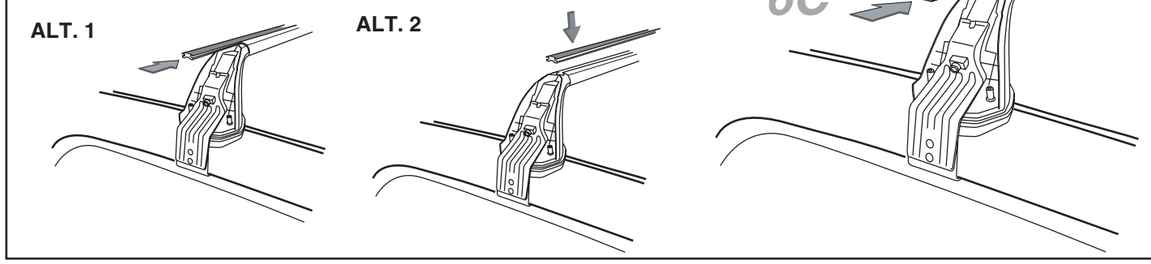

4

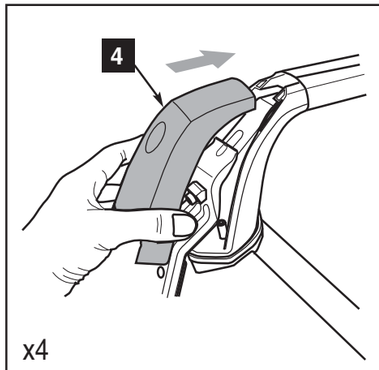

7

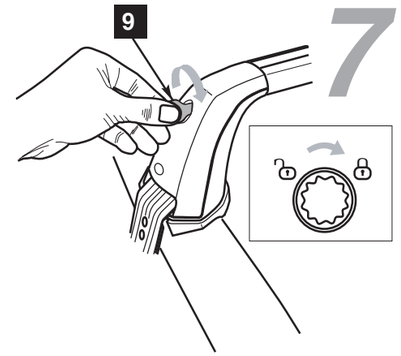

8

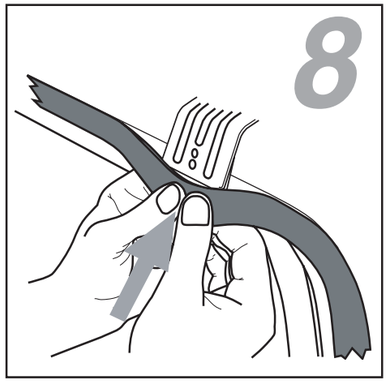

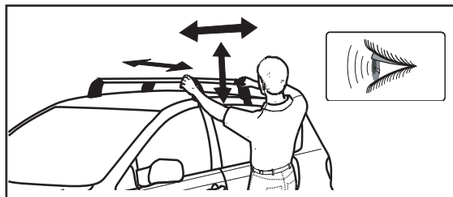

Check !

9

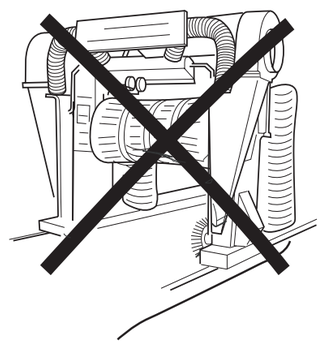

D Kontrolliere die Lastenträgerbefestigung, indem dieser kräftig nach vorne und hinten gedrückt wird. Die Befestigung des Lastenträgers während der Fahrt in regelmäßigen Abständen kontrollieren. Den Lastenträger immer mit dem Schlüssel abschliessen.

GB Make sure that the load carrier is fastened properly by pulling it. Stop to check now and again during the drive. Always lock the load carrier with the key.

S Kontrollera att takräcket sitter fast ordentligt genom att dra i det. Justera hårdare om det behövs. Kontrollera takräcket med jämna mellanrum vid körning. Lås alltid takräcken med nyckeln.

F Vérifier que le barres de toit est solidement accroché en tirant celui-ci. Pendant le trajet, contrôler le barres de toit à intervalles réguliers. Fermer toujours le barres de toit avec la clé.

NL Trek stevig aan de drager om te voelen of hij goed vast op het dak zit. Controleer ook zo nu en dan tijdens de reis. Sluit de drager altijd af met de sleutel.

FIN Tarkista, että taakkateline on tukevasti paikaallan sitä vetämällä. Tarkista aika ajoin telineen tukevuus. Tarkista aika ajoin telineen tukevuus. Lukitse aina taakkateline avaimella.

E Asegúrese de ue el portaequipajes está fijado perfectamente tirando de él. Deténgase durante el viaje para comprobarlo de nuevo. Cierre siempre el portaequipajes con la llave.

I Controllare che il portapacchi sia fissato correttamente provando a tirarlo. Durante la guida, fermarsi periodicamente per controllare il portapacchi. Bloccare sempre il portapacchi con la chiave.